TEHNIČKI LIST

KOLJENO 85°

W-WKR

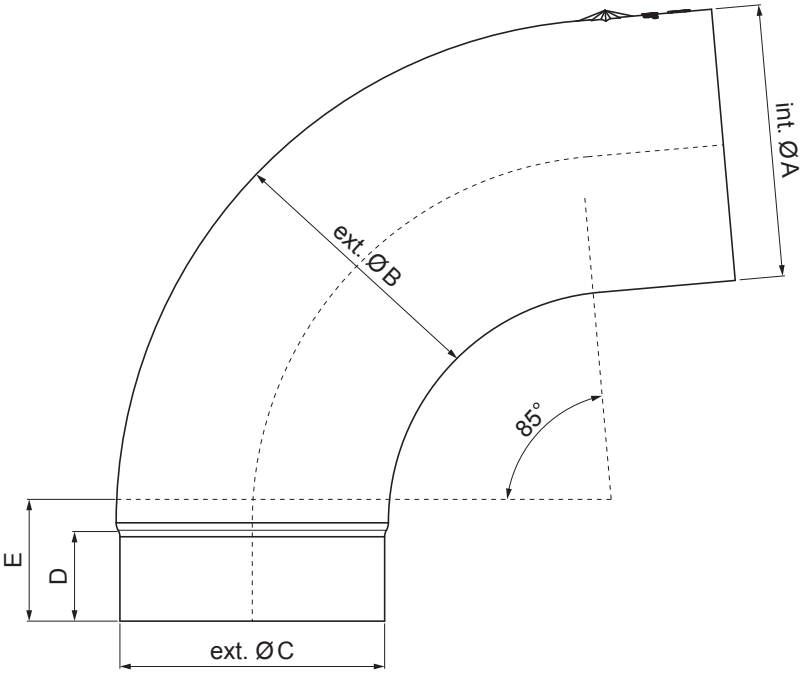

PZ Aluminij obojeni – Zelena patina – RAL extra

Dimenzije [mm]					
Nominalna veličina	Ø A	Ø B	Ø C	D	E
100	100,4	99,0	96,8	35	50

INDEX	ZAMJENA	DATUM	POTPIS	KJG QUALITY	Scan code for 3D model
VRSTA MATERIJALA			RAZRED OTPADA	TEŽINA kg	RAZMJER
DIMENZIJA – POLUPROIZVOD					
POMOĆNA OPREMA				STN	OZNAKA ZA SORTIRANJE
IZRADIO	Ing. Kluska M.			BILJEŠKA	REDNI BROJ POZICIJE
TESTIRAO					
TEHNOLOG	TEHNOLOG			STARI NACRT	BROJ NACRTA
NAZIV PROIZVODA	Koljeno 85°			Broj stranica	W-WKR Stranica

Izrađeno: 06.06.2026 08:31:26

Podaci su podložni tehničkim promjenama