TEHNIČKI LIST

SABIRNI KOTLIĆ DESIGN EKSCENTRIČNI

W-WKLZ DX

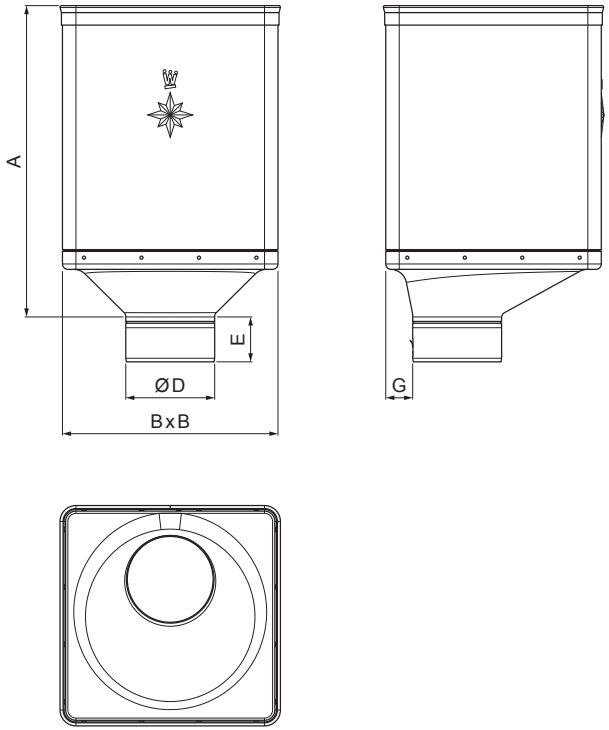

B Aluminij obojeni – Bijela – RAL 9010

Dimenzije [mm]					
Nominalna veličina	A	B	D	E	G
80	340	240	79	44	30
100	336	240	99	50	30
120	333	240	119	60	30

INDEX	ZAMJENA	DATUM	POTPIS	KJG QUALITY	Scan code for 3D model
VRSTA MATERIJALA			RAZRED OTPADA	TEŽINA kg	RAZMJER
DIMENZIJA – POLUPROIZVOD					
POMOĆNA OPREMA				STN	OZNAKA ZA SORTIRANJE
IZRADIO	Ing. Kluska M.			BILJEŠKA	REDNI BROJ POZICIJE
TESTIRAO					
TEHNOLOG	TEHNOLOG			STARI NACRT	BROJ NACRTA
NAZIV PROIZVODA	Sabirni kotlić DESIGN EKSCENTRIČNI			Broj stranica	W-WKLZ DX Stranica

Izrađeno: 19.01.2026 20:55:48

Podaci su podložni tehničkim promjenama