TEHNIČKI LIST

SLJEMENJAK DANUBIA

TER-DANI IC HRE

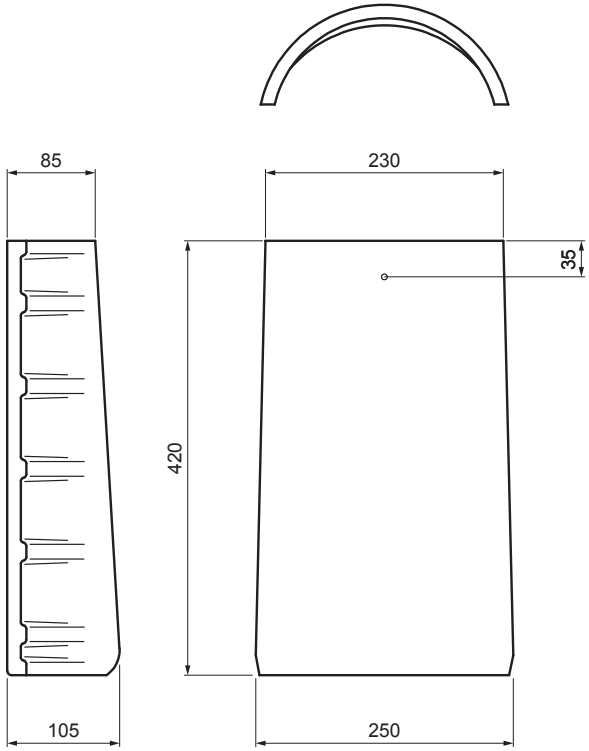

IC Boja : Crna
Površinski sloj: INOVA

Tehnički parametri	
Dimenzije	250 / 230 x 420 mm
Pokrivna duljina	370 mm (s preklopom 5 cm)
Potrošnja elementa	2,8 kom/m (s preklopom 5 cm)
Pokrivenost	min. 5 cm
Pričvršćivanje	pričvršćivačem sljemenjaka
Težina	4,70 kg/kom
Pakiranje	128 kom

INDEX / ZAMJENA		DATUM	POTPIS	KJG QUALITY	TERRAN
VRSTA MATERIJALA			RAZRED OTPADA	TEŽINA kg	RAZMJER
DIMENZIJA – POLUPROIZVOD					
POMOĆNA OPREMA				STN	OZNAKA ZA SORTIRANJE
IZRADIO	Ing. Kluska M.			BILJEŠKA	REDNI BROJ POZICIJE
TESTIRAO					
TEHNOLOG	TEHNOLOG			STARI NACRT	BROJ NACRTA
NAZIV PROIZVODA	Sljemenjak DANUBIA			TER-DANI IC HRE	
				Broj stranica	Stranica

Izrađeno: 11.02.2026 06:19:37

Podaci su podložni tehničkim promjenama