TEHNIČKI LIST

KROVNI SLJEMENJAK

KRS-PKRSH

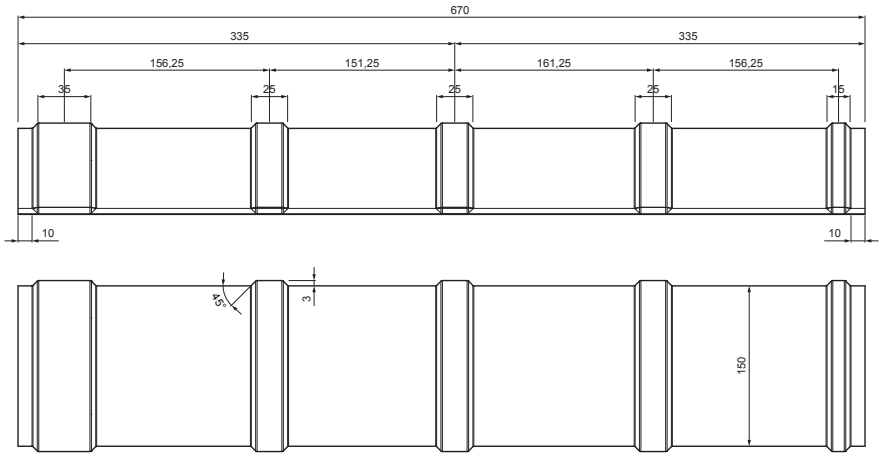

DETALJ:

1. krovni sljemenjak
2. samorezni vijak 4,8 x 35
3. krovni pokrov KJG romb
4. krovna letva
5. kontra letva
6. rožnjača
7. uljevni lim
8. zaštitna traka za vjetrenje
9. folija
10. žlijeb
11. kuka
12. vijak sa torx glavom
13. inox hafter kjg krovni šablona
14. snjegobran za krovni romb
15. podložna traka
16. pokrovna ploča

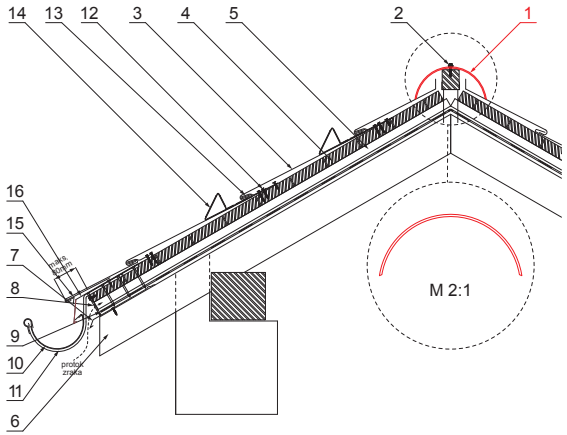

TMM Pocink obojeni MATT – Testa di Moro MATT – RAL 8028

INDEX / ZAMJENA		DATUM	POTPIS	KJG QUALITY	Scan code for 3D model
VRSTA MATERIJALA			RAZRED OTPADA	TEŽINA kg	RAZMJER
DIMENZIJA – POLUPROIZVOD					
POMOĆNA OPREMA				STN	OZNAKA ZA SORTIRANJE
IZRADIO	Ing. Kluska M.			BILJEŠKA	REDNI BROJ POZICIJE
TESTIRAO					
TEHNOLOG	TEHNOLOG			STARI NACRT	BROJ NACRTA
NAZIV PROIZVODA	Krovni sljemenjak			Broj stranica KRS-PKRSH	Stranica

Izrađeno: 20.01.2026 01:05:52

Podaci su podložni tehničkim promjenama