TEHNIČKI LIST

# KROVNI IZLAZ 800 x 250

# FALZ-W.15 DACH

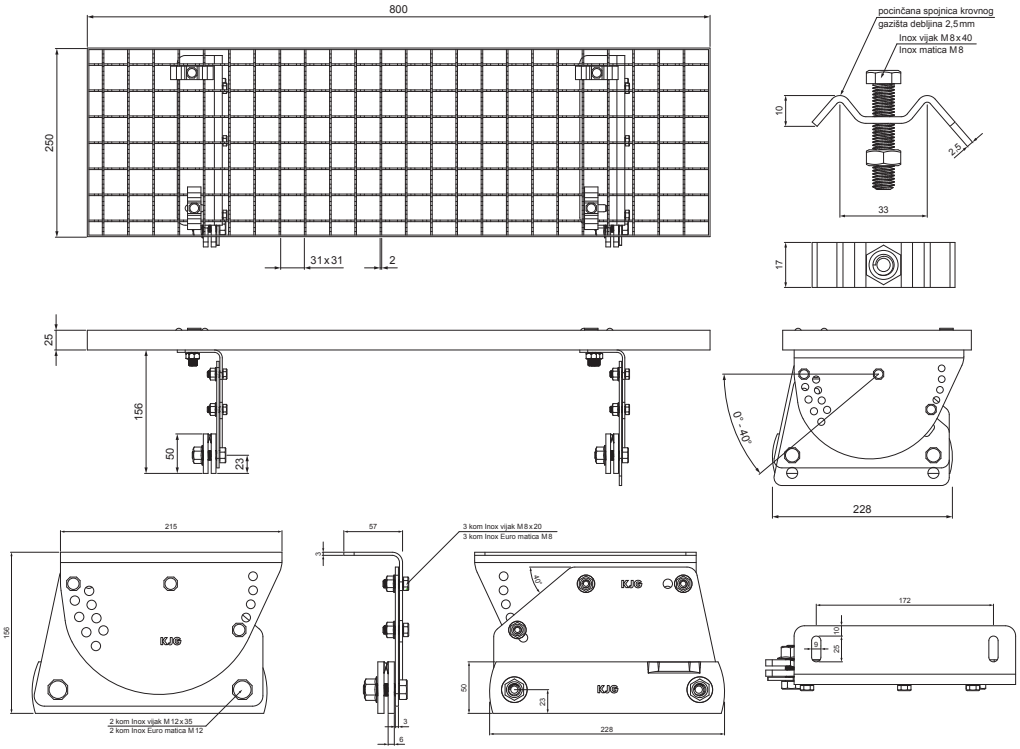

**PAKIRANJE – SET:**

- pocinčani krovni izlaz 800x250 – 1 kom
- aluminijski nosač krovnog gazišta – 2 kom
- inox vijak M12x35 – 4 kom
- inox Euro matica M12 – 4 kom
- inox vijak M8x20 – 6 kom
- inox Euro matica M8 – 6 kom
- pocinčana spojnica krovnog gazišta – 4 kom
- inox vijak M8x40 – 4 kom
- inox matica M8 – 4 kom

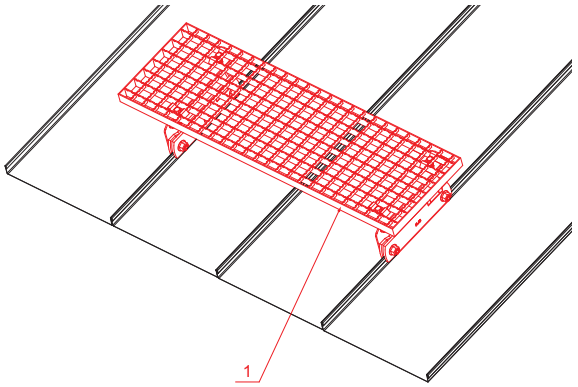


**DETALJ:**

1. krovni izlaz – set 800x250

**BHM** Aluminij obojeni W.15 – Srebrna W.15 – RAL 9006

| | | | | | |
|---|---|---|---|---|---|
| INDEX / ZAMJENA | | DATUM | POTPIS | KJG QUALITY | Scan code for 3D model |
| VRSTA MATERIJALA | | | RAZRED OTPADA | TEŽINA kg | RAZMJER |
| DIMENZIJA – POLUPROIZVOD | | | | | |
| POMOĆNA OPREMA | | | | STN | OZNAKA ZA SORTIRANJE |
| IZRADIO | Ing. Kluska M. | | | BILJEŠKA | REDNI BROJ POZICIJE |
| TESTIRAO | | | | | |
| TEHNOLOG | | TEHNOLOG | | STARI NACRT | BROJ NACRTA |
| NAZIV PROIZVODA | Krovni izlaz 800x250 | | | Broj stranica | FALZ-W.15 DACH Stranica |

Izrađeno: 06.06.2026 23:37:16

Podaci su podložni tehničkim promjenama