TEHNIČKI LIST

DRŽAČ CIJEVI SNJEGOBRANA FALCANOG POKROVA, 1OT

ZS-W.15ZSF 1/35

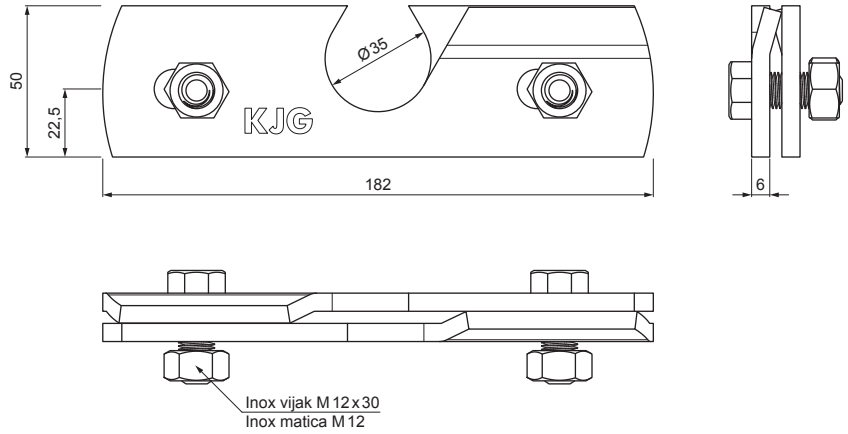

DETALJ:

1. držač cijevi snjegobrana falcanog pokrova, 1ot
2. rezač leda snjegobrana falcanog pokrova
3. cijev snjegobrana
4. PVC spojka cijevi snjegobrana falcanog pokrova
5. PVC poklopac cijevi snjegobrana falcanog pokrova

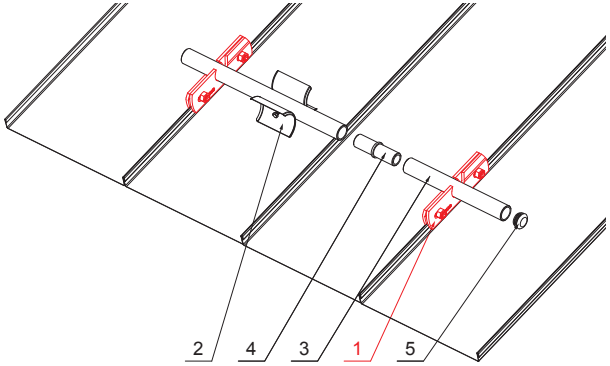

MHM Aluminij obojeni W.15 – Bakreno smeđa W.15 – RAL 8004

INDEX / ZAMJENA		DATUM	POTPIS	KJG QUALITY	Scan code for 3D model
VRSTA MATERIJALA			RAZRED OTPADA	TEŽINA kg	RAZMJER
DIMENZIJA – POLUPROIZVOD					
POMOĆNA OPREMA				STN	OZNAKA ZA SORTIRANJE
IZRADIO	Ing. Kluska M.			BILJEŠKA	REDNI BROJ POZICIJE
TESTIRAO					
TEHNOLOG	TEHNOLOG			STARI NACRT	BROJ NACRTA
NAZIV PROIZVODA	Držač cijevi snjegobrana falcanog pokrova, 1ot			Broj stranica ZS-W.15ZSF 1/35 Stranica	

Izrađeno: 06.06.2026 18:30:33

Podaci su podložni tehničkim promjenama