TEHNIČKI LIST

KROVNI IZLAZ 800 x 250

FALZ-WZSF DACH

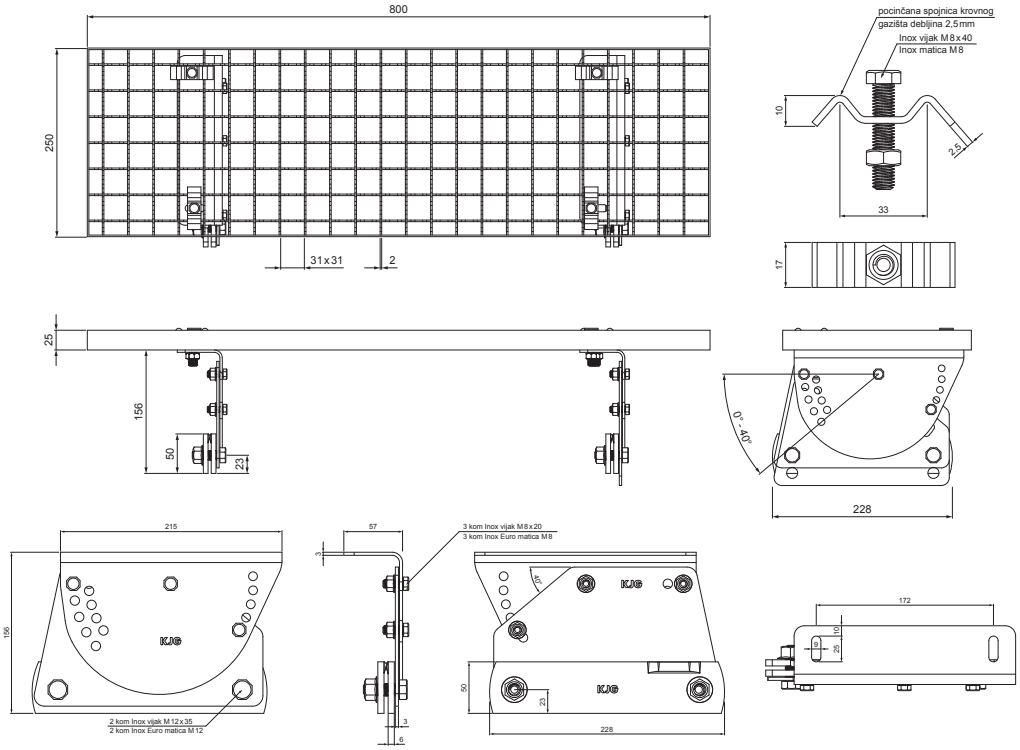

PAKIRANJE – SET:

- pocinčani krovni izlaz 800x250 – 1 kom
- aluminijski nosač krovnog gazišta – 2 kom
- inox vijak M12x35 – 4 kom
- inox Euro matica M12 – 4 kom
- inox vijak M8x20 – 6 kom
- inox Euro matica M8 – 6 kom
- pocinčana spojnica krovnog gazišta – 4 kom
- inox vijak M8x40 – 4 kom
- inox matica M8 – 4 kom

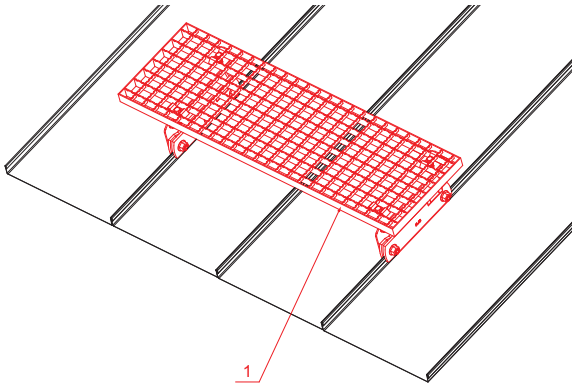

DETALJ:

1. krovni izlaz – set 800x250

BH Aluminij obojeni – Srebrna – RAL 9006

INDEX	ZAMJENA	DATUM	POTPIS	KJG QUALITY	Scan code for 3D model
VRSTA MATERIJALA			RAZRED OTPADA	TEŽINA kg	RAZMJER
DIMENZIJA – POLUPROIZVOD					
POMOĆNA OPREMA				STN	OZNAKA ZA SORTIRANJE
IZRADIO	Ing. Kluska M.			BILJEŠKA	REDNI BROJ POZICIJE
TESTIRAO					
TEHNOLOG	TEHNOLOG			STARI NACRT	BROJ NACRTA
NAZIV PROIZVODA	Krovni izlaz 800 x 250			Broj stranica	FALZ-PDACH Stranica

Izrađeno: 06.06.2026 22:33:36

Podaci su podložni tehničkim promjenama