TEHNIČKI LIST

NASTAVAK DRŽAČA CIJEVI SNJEGOBRANA FALCANOG POKROVA, 2OT

ZS-WZSF ND/2

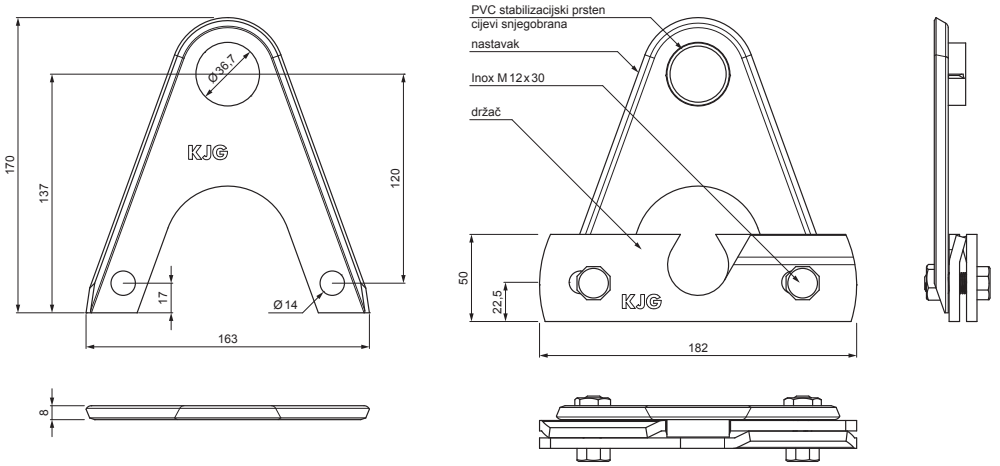

DETALJ:

1. držač cijevi snjegobrana falcanog pokrova, 1ot
2. nastavak držača cijevi snjegobrana falcanog pokrova, 2ot
3. rezač leda snjegobrana falcanog pokrova
4. cijev snjegobrana
5. PVC spojka cijevi snjegobrana falcanog pokrova
6. PVC poklopac cijevi snjegobrana falcanog pokrova
7. PVC stabilizacijski prsten cijevi snjegobrana falcanog pokrova

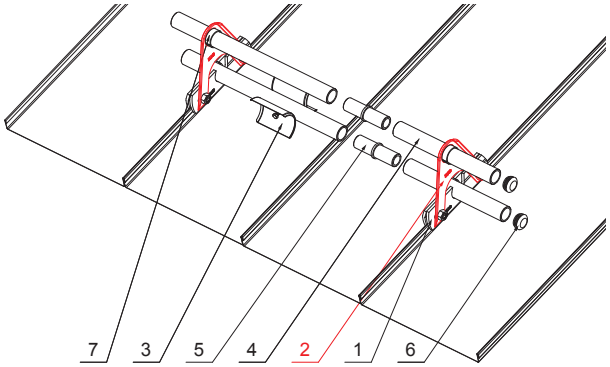

ZH Aluminij obojeni – Zeleno smeđa – RAL 7013

INDEX	ZAMJENA	DATUM	POTPIS	KJG QUALITY	Scan code for 3D model
VRSTA MATERIJALA			RAZRED OTPADA	TEŽINA kg	RAZMJER
DIMENZIJA – POLUPROIZVOD					
POMOĆNA OPREMA				STN	OZNAKA ZA SORTIRANJE
IZRADIO	Ing. Kluska M.			BILJEŠKA	REDNI BROJ POZICIJE
TESTIRAO					
TEHNOLOG	TEHNOLOG			STARI NACRT	BROJ NACRTA
NAZIV PROIZVODA	Nastavak držača cijevi snjegobrana falcanog pokrova, 2ot			Broj stranica	ZS-WZSF ND/2 Stranica

Izrađeno: 22.04.2026 13:28:16

Podaci su podložni tehničkim promjenama