TEHNIČKI LIST

MONTAŽNA PLOČICA SA DRŽAČEM PREČKE I OSIGURAČEM

FALZ-HEU MP DBRP

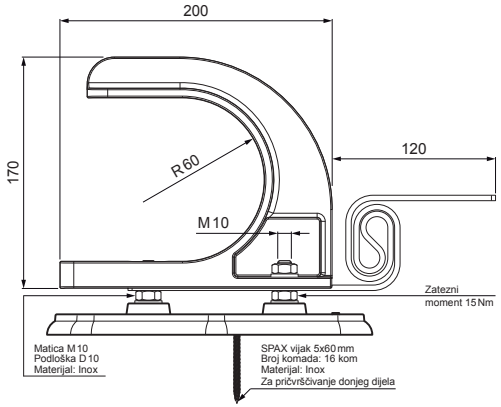

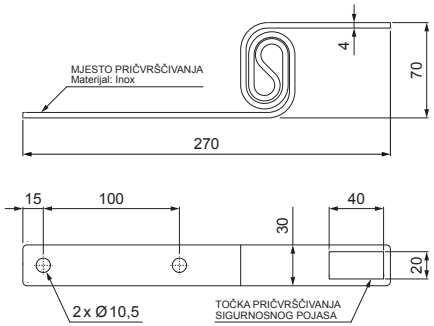

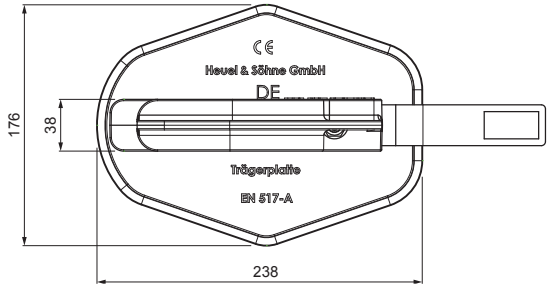

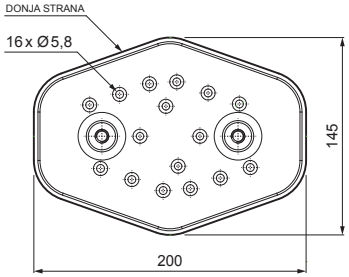

DETAIL:

1. montažna pločica sa držačem rečke i osiguračem
2. prečka

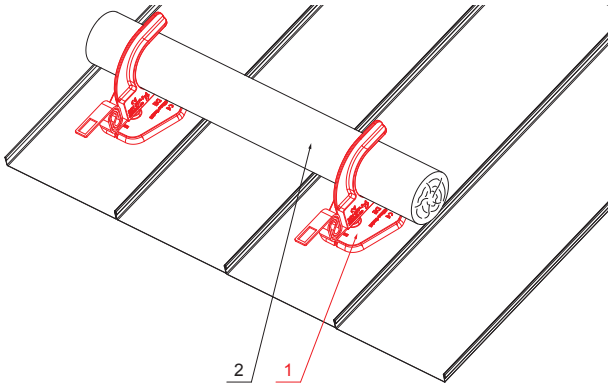

ANM Aluminij obojeni W.15 – Antracit W.15 – RAL 7016

INDEX	ZAMJENA	DATUM	POTPIS	KJG QUALITY	Scan code for 3D model
VRSTA MATERIJALA			RAZRED OTPADA	TEŽINA kg	RAZMJER
DIMENZIJA – POLUPROIZVOD					
POMOĆNA OPREMA				STN	OZNAKA ZA SORTIRANJE
IZRADIO	Ing. Kluska M.			BILJEŠKA	REDNI BROJ POZICIJE
TESTIRAO					
TEHNOLOG	TEHNOLOG			STARI NACRT	BROJ NACRTA
NAZIV PROIZVODA	Montažna pločica sa držačem prečke i osiguračem			Broj stranica	FALZ-HEU MP DBRP Stranica

Izrađeno: 19.01.2026 20:49:46

Podaci su podložni tehničkim promjenama