TEHNIČKI LIST

KROVNO GAZIŠTE – SET

FALZ-HEU MP DACH

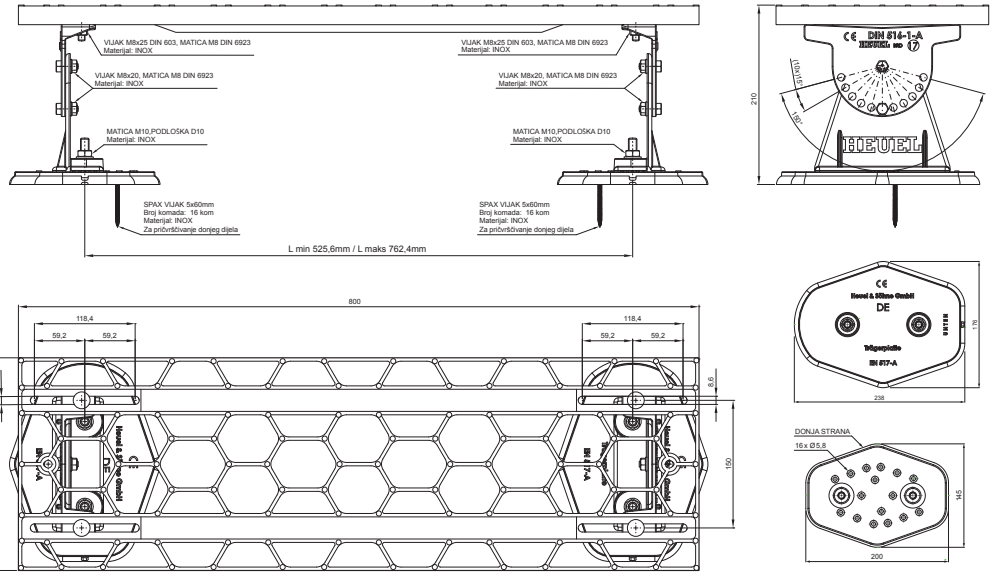

DETALJ:

1. krovno gazište – set

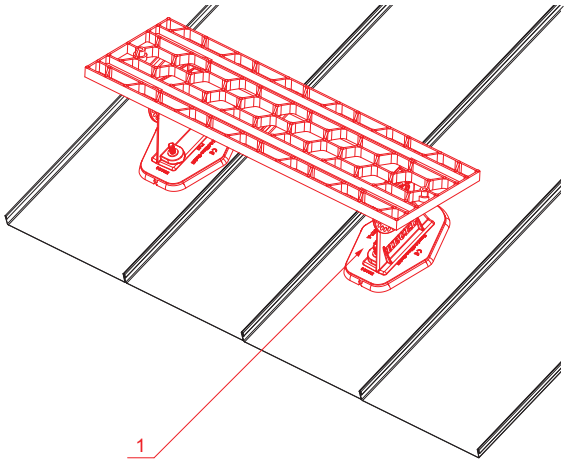

TMM Aluminij obojeni W.15 – Testa di Moro W.15 – RAL 8028

INDEX	ZAMJENA	DATUM	POTPIS	KJG QUALITY	Scan code for 3D model
VRSTA MATERIJALA			RAZRED OTPADA	TEŽINA kg	RAZMJER
DIMENZIJA – POLUPROIZVOD					
POMOĆNA OPREMA				STN	OZNAKA ZA SORTIRANJE
IZRADIO	Ing. Kluska M.			BILJEŠKA	REDNI BROJ POZICIJE
TESTIRAO					
TEHNOLOG	TEHNOLOG			STARI NACRT	BROJ NACRTA
NAZIV PROIZVODA	Krovno gazište – set			FALZ-HEU MP DACH	
				Broj stranica	Stranica

Izrađeno: 22.04.2026 17:45:24

Podaci su podložni tehničkim promjenama