TEHNIČKI LIST

SABIRNI KOTLIĆ KUBICKI EKSCENTRIČAN

P-PKLZ KX

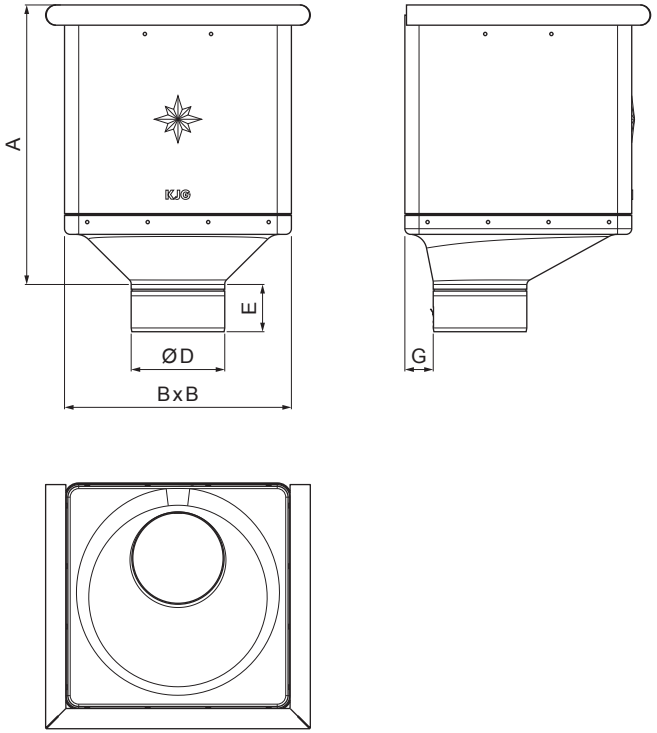

MM Pocink obojeni – Metalik bakrena – RAL extra

Dimenzije [mm]					
Nominalna veličina	A	B	D	E	G
80	283	240	79	44	30
100	283	240	99	50	30
120	283	240	119	60	30

INDEX	ZAMJENA	DATUM	POTPIS	KJG QUALITY	Scan code for 3D model
VRSTA MATERIJALA			RAZRED OTPADA	TEŽINA kg	RAZMJER
DIMENZIJA – POLUPROIZVOD					
POMOĆNA OPREMA				STN	OZNAKA ZA SORTIRANJE
IZRADIO	Ing. Kluska M.			BILJEŠKA	REDNI BROJ POZICIJE
TESTIRAO					
TEHNOLOG	TEHNOLOG			STARI NACRT	BROJ NACRTA
NAZIV PROIZVODA	Sabirni kotlić KUBICKI EKSCENTRIČAN			Broj stranica	P-PKLZ KX Stranica

Izrađeno: 19.01.2026 16:32:53

Podaci su podložni tehničkim promjenama