TEHNIČKI LIST

ALUMIJISKA KALOTA ZA TRAPEZ TR 18

TR-ORK TR18

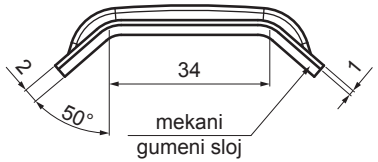

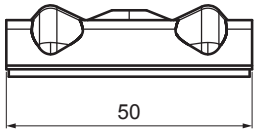

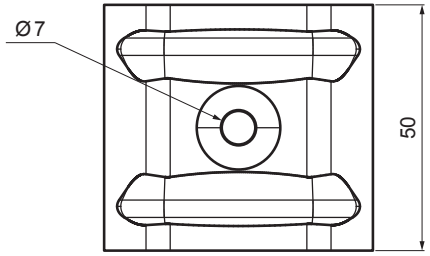

UPOTREBA:
- postaviti na TR u gornjem valu

OSOBINE:
- poboljšava stabilnost
- sigurnije pričvršćivanje

VRIJEDNOSTI ZA ODREĐIVANJE ISPRAVNE KALOTE:
- širina gornjeg vala (mm)
- kut α (°)

ili

- širina gornjeg vala (mm)
- visina profila (mm)
- ukupna širina vala (mm)

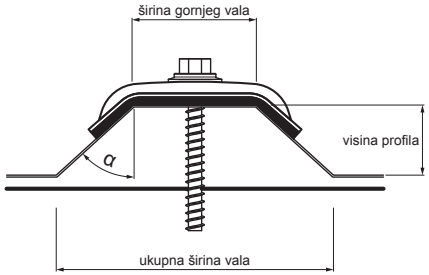

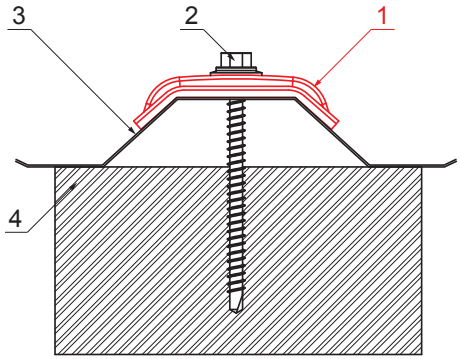

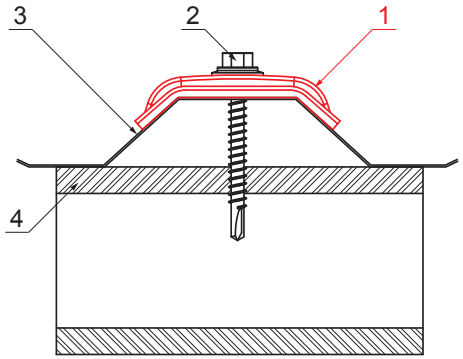

DETALJ:
1. alumijiska kalota za trapez
2. pocinčani TR vijak za drvo
3. krovni trapezni pokrov
4. drvo

DETALJ:
1. alumijiska kalota za trapez
2. pocinčani TR vijak za čelik
3. krovni trapezni pokrov
4. čelik

SB Aluminij obojeni – Sivo bijela – RAL 9002

INDEX / ZAMJENA		DATUM	POTPIS	KJG QUALITY	Scan code for 3D model
VRSTA MATERIJALA			RAZRED OTPADA	TEŽINA kg	RAZMJER
DIMENZIJA – POLUPROIZVOD					
POMOĆNA OPREMA				STN	OZNAKA ZA SORTIRANJE
IZRADIO	Ing. Kluska M.			BILJEŠKA	REDNI BROJ POZICIJE
TESTIRAO					
TEHNOLOG	TEHNOLOG			STARI NACRT	BROJ NACRTA
NAZIV PROIZVODA	Alumijiska kalota za trapez TR 18			Broj stranica	TR-ORK TR18 Stranica

Izrađeno: 20.01.2026 05:45:52

Podaci su podložni tehničkim promjenama