TEHNIČKI LIST

KROVNO GAZIŠTE UNI

W-UNI DACH

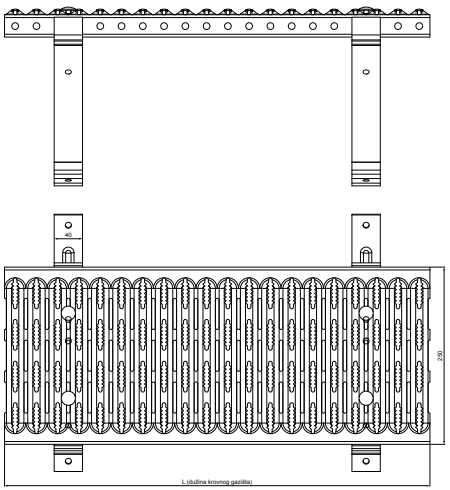

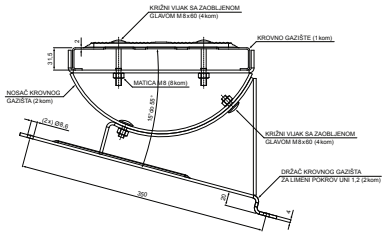

DETALJ:

1. krovno gazište UNI
2. spojka krovnog gazišta
3. samorezni vijak 4,8 x 60
4. EPDM podloška 25 x 40 x 3
5. limeni pokrov
6. krovne letvice
7. kontra letva
8. rožnjača
9. uljevni lim
10. zaštitna traka za vjetrenje
11. folija
12. žlijeb poluokrugli
13. kuka

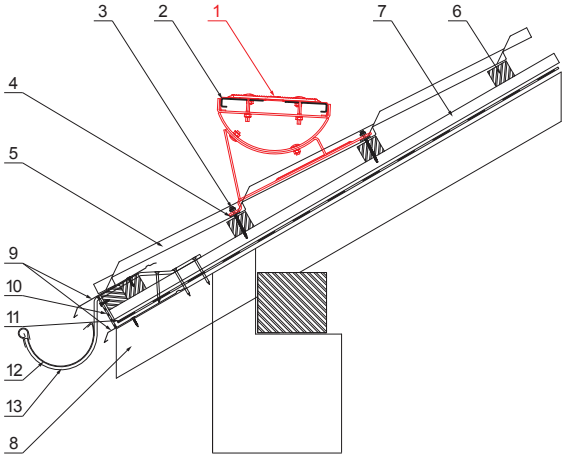

AN Boja : Aluminij obojeni – Antracit – RAL 7016
Materijal: Pocink – Natur

Dimenzije [mm]	
Nominalna veličina	L
600	600

INDEX	ZAMJENA	DATUM	POTPIS	KJG QUALITY	Scan code for 3D model
VRSTA MATERIJALA			RAZRED OTPADA	TEŽINA kg	RAZMJER
DIMENZIJA – POLUPROIZVOD					
POMOĆNA OPREMA				STN	OZNAKA ZA SORTIRANJE
IZRADIO	Ing. Kluska M.			BILJEŠKA	REDNI BROJ POZICIJE
TESTIRAO					
TEHNOLOG	TEHNOLOG			STARI NACRT	BROJ NACRTA
NAZIV PROIZVODA	Krovno gazište UNI			W-UNI DACH	
				Broj stranica	Stranica

Izrađeno: 08.06.2026 12:35:36

Podaci su podložni tehničkim promjenama