TEHNIČKI LIST

VENTILACIJA DIMNJAKA ZA UNI 1 Ø 150 MM

SD-EUV N25

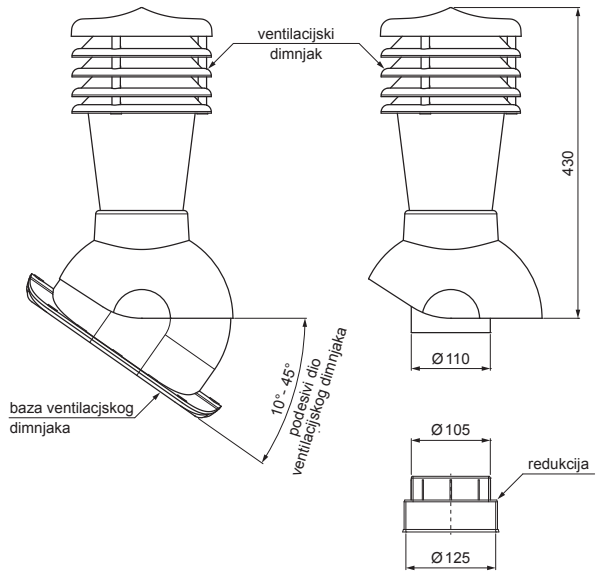

SADRŽAJ PAKIRANJA:

- baza ventilacijskog dimnjaka s brtvilom
- ventilacijski dimnjak
- redukcija
- samorezni vijak 16 kom

DETALJ:

1. ventilacija dimnjaka za UNI
2. crijevo sa spojnicom
3. samorezni vijak 4,8 x 35
4. limeni pokrov
5. krovne letvice
6. kontra letva
7. rožnjača
8. uljevni lim
9. folija
10. zaštitna traka za vjetrenje
11. žlijeb poluokrugli
12. kuka
13. ventilacijska PVC cijev

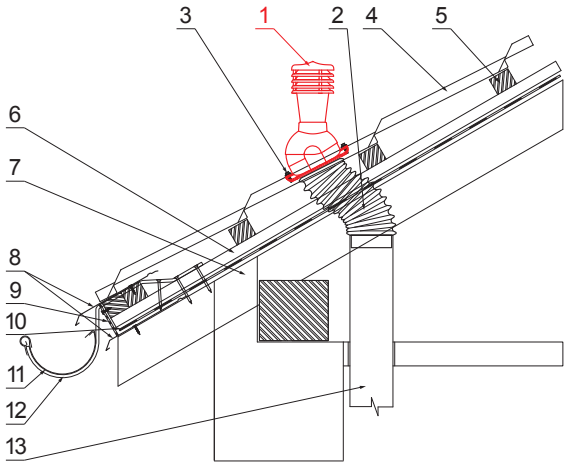

TM PVC – Testa di Moro – RAL 8028

INDEX / ZAMJENA		DATUM	POTPIS	KJG QUALITY	Scan code for 3D model
VRSTA MATERIJALA			RAZRED OTPADA	TEŽINA kg	RAZMJER
DIMENZIJA – POLUPROIZVOD					
POMOĆNA OPREMA				STN	OZNAKA ZA SORTIRANJE
IZRADIO	Ing. Kluska M.			BILJEŠKA	REDNI BROJ POZICIJE
TESTIRAO					
TEHNOLOG	TEHNOLOG			STARI NACRT	BROJ NACRTA
NAZIV PROIZVODA	Ventilacija dimnjaka za UNI 1 Ø 150 mm			Broj stranica	SD-EUV N25 Stranica

Izrađeno: 06.06.2026 00:33:51

Podaci su podložni tehničkim promjenama