TEHNIČKI LIST

SNJEGOBRAN OBLI ZA UNI LIMENI POKROV

UNI-ZSO

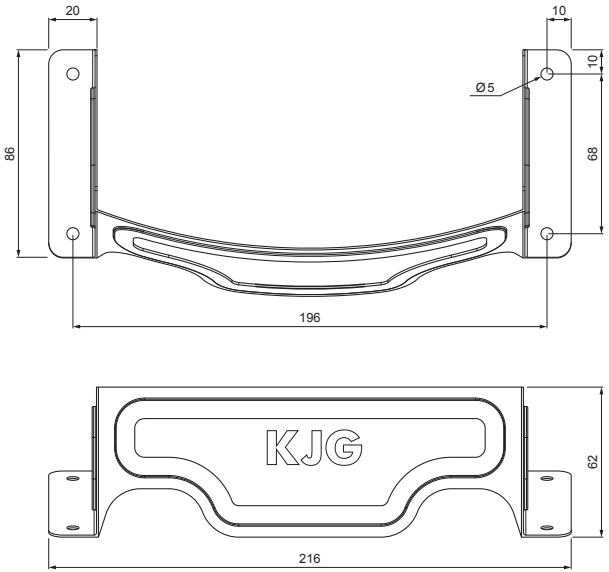

DETALJ:

1. snjegobran obli za UNI limeni pokrov
2. samorezni vijak 4,8 x 35
3. samorezni vijak 4,8 x 60
4. EPDM podloška 20 x 86 x 3
5. limeni pokrov
6. krovne letvice
7. kontra letva
8. rožnjača
9. uljevni lim
10. zaštitna traka za vjetrenje
11. folija
12. žlijeb poluokrugli
13. kuka

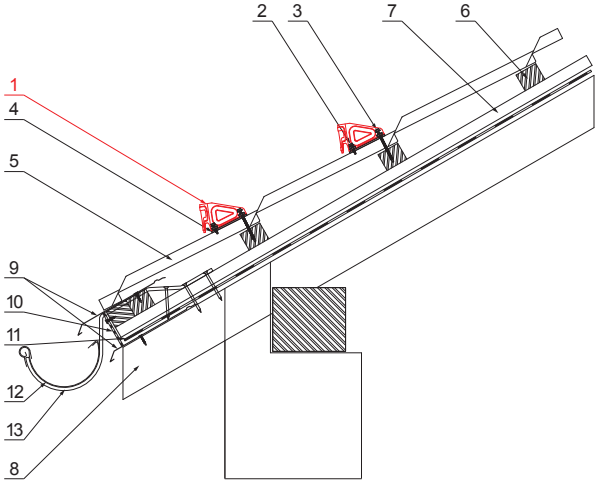

MZ Pocink obojeni – Mahunasto zelena – RAL 6005

INDEX / ZAMJENA		DATUM	POTPIS	KJG QUALITY	Scan code for 3D model
VRSTA MATERIJALA			RAZRED OTPADA	TEŽINA kg	RAZMJER
DIMENZIJA – POLUPROIZVOD					
POMOĆNA OPREMA				STN	OZNAKA ZA SORTIRANJE
IZRADIO	Ing. Kluska M.			BILJEŠKA	REDNI BROJ POZICIJE
TESTIRAO					
TEHNOLOG	TEHNOLOG			STARI NACRT	BROJ NACRTA
NAZIV PROIZVODA	Snjegobran obli za UNI limeni pokrov			Broj stranica	UNI-ZSO Stranica

Izrađeno: 03.12.2025 20:04:45

Podaci su podložni tehničkim promjenama