TEHNIČKI LIST

ČELO SLJEMENJAKA

UNI-UHCV

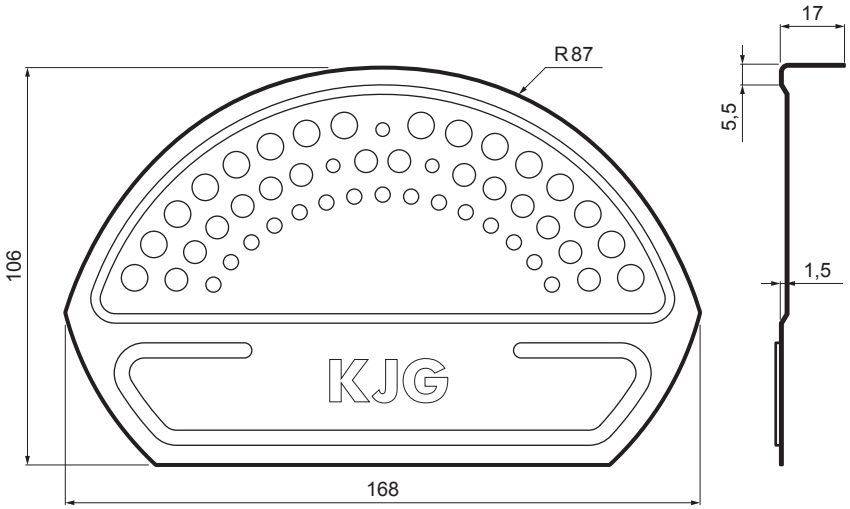

DETALJ:

1. čelo sljemenjaka
2. nitna 3,2 x 8 (min. 3 kom)
3. sljemenjak za limeni pokrov
4. samorezni vijak 4,8 x 35
5. limeni pokrov
6. krovne letvice
7. kontra letva
8. rožnjača
9. uljevni lim
10. zaštitna traka za vjetrenje
11. folija
12. žlijeb poluokrugli
13. kuka

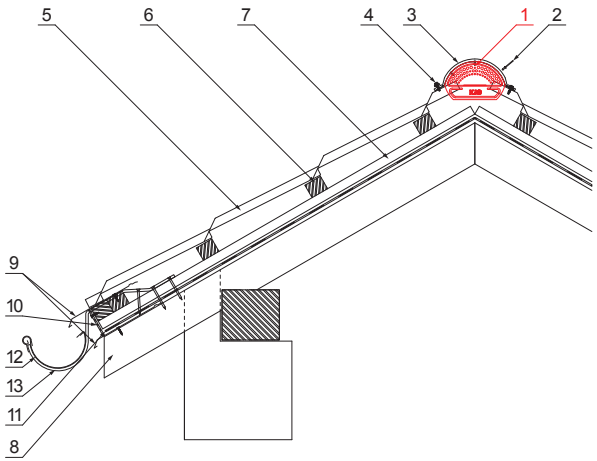

TMM Pocink obojeni MATT – Testa di Moro MATT – RAL 8028

INDEX / ZAMJENA		DATUM	POTPIS	KJG QUALITY	Scan code for 3D model
VRSTA MATERIJALA			RAZRED OTPADA	TEŽINA kg	RAZMJER
DIMENZIJA – POLUPROIZVOD					
POMOĆNA OPREMA				STN	OZNAKA ZA SORTIRANJE
IZRADIO	Ing. Kluska M.			BILJEŠKA	REDNI BROJ POZICIJE
TESTIRAO					
TEHNOLOG	TEHNOLOG			STARI NACRT	BROJ NACRTA
NAZIV PROIZVODA	Čelo sljemenjaka			Broj stranica UNI-UHCV	Stranica

Izrađeno: 05.06.2026 22:08:13

Podaci su podložni tehničkim promjenama