TEHNIČKI LIST

KUKA ZA ROŽENICU

P-PHPK

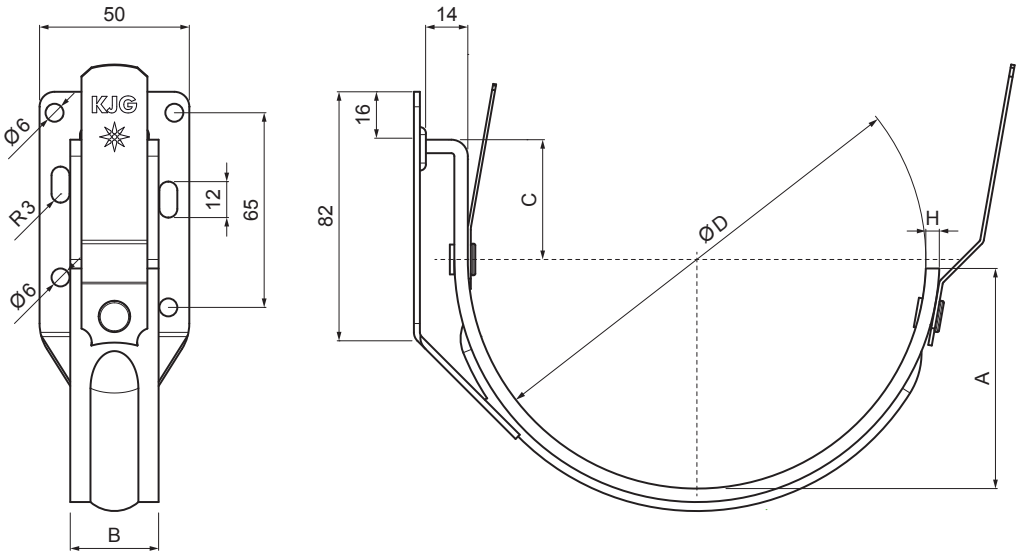

AN Pocink obojeni – Antracit – RAL 7016

Dimenzije [mm]				
Nominalna veličina	A	B x H	C	Ø D
200	37	25 x 4	35	80
250	50	25 x 4	35	105
280	61	25 x 4	35	127
333	74	25 x 5	40	153
400	74	30 x 5	40	192

INDEX / ZAMJENA		DATUM	POTPIS	KJG QUALITY	Scan code for 3D model
VRSTA MATERIJALA			RAZRED OTPADA	TEŽINA kg	RAZMJER
DIMENZIJA – POLUPROIZVOD					
POMOĆNA OPREMA				STN	OZNAKA ZA SORTIRANJE
IZRADIO	Ing. Kluska M.			BILJEŠKA	REDNI BROJ POZICIJE
TESTIRAO					
TEHNOLOG	TEHNOLOG			STARI NACRT	BROJ NACRTA
NAZIV PROIZVODA	Kuka za roženicu			Broj stranica P-PHPK	Stranica

Izrađeno: 19.01.2026 13:16:40

Podaci su podložni tehničkim promjenama