TEHNIČKI LIST

KUTNIK NUTARNJI KVADRATNI

W.15H-WRIH

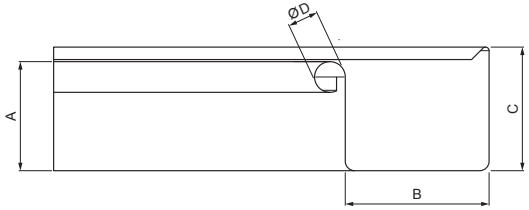

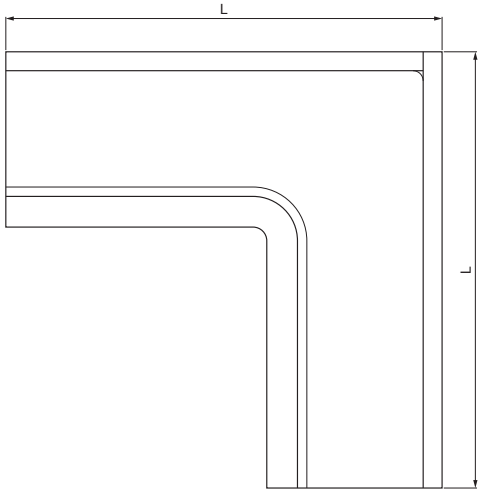

BM Aluminij obojeni W.15 – Bijela W.15 – RAL 9010

Dimenzije [mm]					
Nominalna veličina	A	B	C	ØD	L
250	55	85	65	18	285
333	75	120	85	20	275

INDEX / ZAMJENA		DATUM	POTPIS	KJG QUALITY	Scan code for 3D model
VRSTA MATERIJALA			RAZRED OTPADA	TEŽINA kg	RAZMJER
DIMENZIJA – POLUPROIZVOD					
POMOĆNA OPREMA				STN	OZNAKA ZA SORTIRANJE
IZRADIO	Ing. Kluska M.			BILJEŠKA	REDNI BROJ POZICIJE
TESTIRAO					
TEHNOLOG	TEHNOLOG			STARI NACRT	BROJ NACRTA
NAZIV PROIZVODA	Kutnik nutarnji kvadratni			Broj stranica W.15H-WRIH	Stranica

Izrađeno: 19.01.2026 20:49:51

Podaci su podložni tehničkim promjenama

TEHNIČKI LIST

KUTNIK NUTARNJI KVADRATNI

W.15H-WRIH

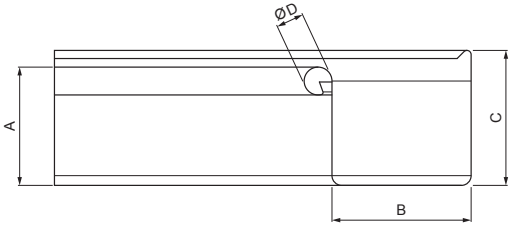

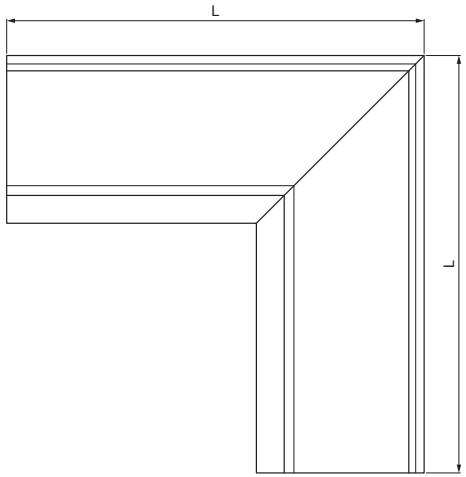

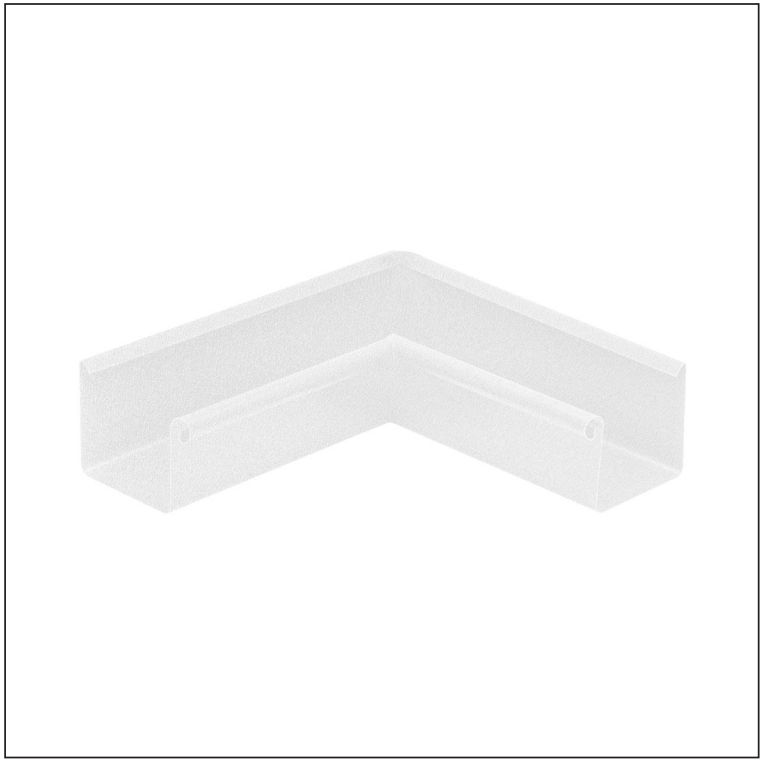

BM Aluminij obojeni W.15 – Bijela W.15 – RAL 9010

Dimenzije [mm]					
Nominalna veličina	A	B	C	ØD	L
400	90	150	100	22	400

INDEX	ZAMJENA	DATUM	POTPIS	KJG QUALITY	Scan code for 3D model
VRSTA MATERIJALA			RAZRED OTPADA	TEŽINA kg	RAZMJER
DIMENZIJA – POLUPROIZVOD					
POMOĆNA OPREMA				STN	OZNAKA ZA SORTIRANJE
IZRADIO	Ing. Kluska M.			BILJEŠKA	REDNI BROJ POZICIJE
TESTIRAO					
TEHNOLOG	TEHNOLOG			STARI NACRT	BROJ NACRTA
NAZIV PROIZVODA	Kutnik nutarnji kvadratni			Broj stranica W.15H-WRIH	Stranica

Izrađeno: 19.01.2026 20:49:51

Podaci su podložni tehničkim promjenama