TEHNIČKI LIST

KOLJENO KVADRATNO 72°

WH-WKH

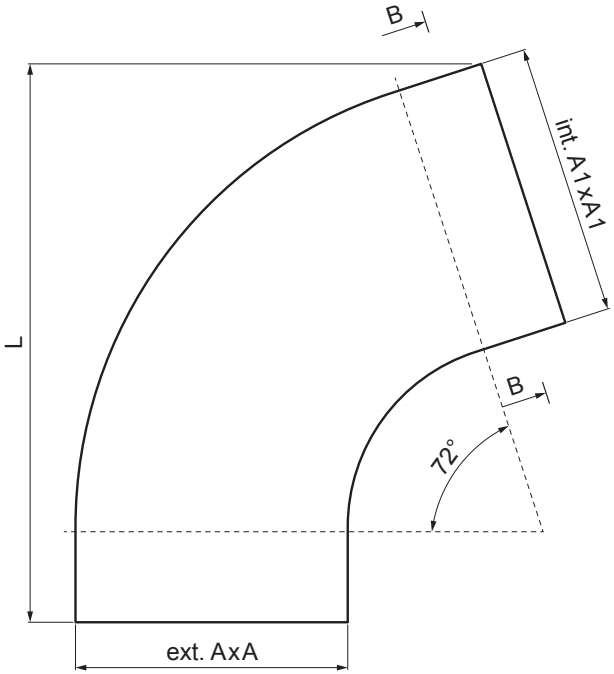

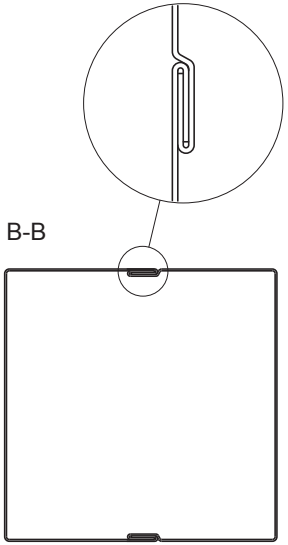

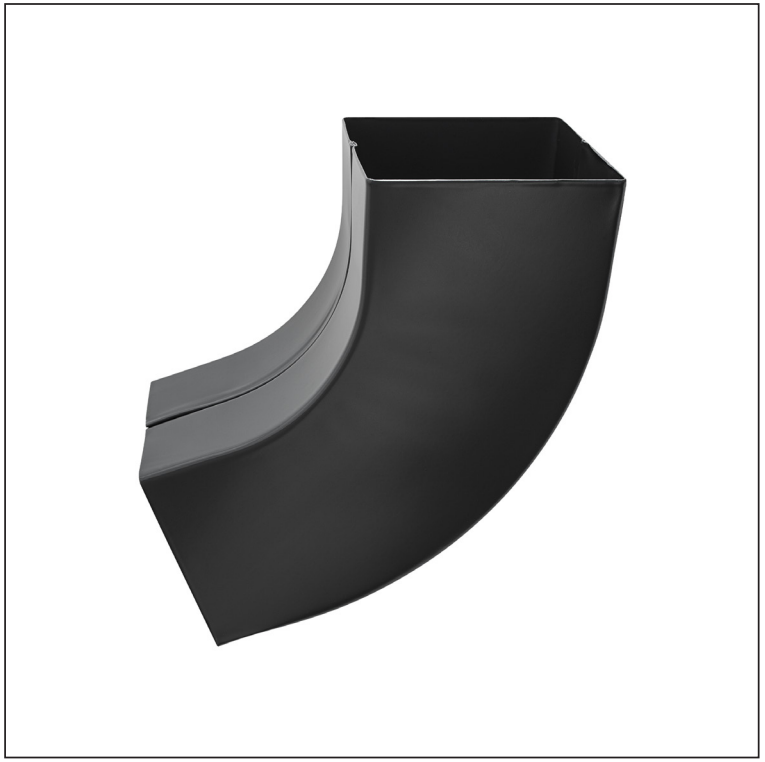

IC Aluminij obojeni – Intenzivno crna – RAL 9005

Dimenzije [mm]			
Nominalna veličina	AxA	A1xA1	L
80/80	78x78	83x83	210
100/100	98x98	103x103	270

INDEX / ZAMJENA		DATUM	POTPIS	KJG QUALITY	Scan code for 3D model
VRSTA MATERIJALA			RAZRED OTPADA	TEŽINA kg	RAZMJER
DIMENZIJA – POLUPROIZVOD					
POMOĆNA OPREMA				STN	OZNAKA ZA SORTIRANJE
IZRADIO	Ing. Kluska M.			BILJEŠKA	REDNI BROJ POZICIJE
TESTIRAO					
TEHNOLOG	TEHNOLOG			STARI NACRT	BROJ NACRTA
NAZIV PROIZVODA	Koljeno kvadratno 72°			Broj stranica	WH-WKH Stranica

Izrađeno: 20.01.2026 08:08:31

Podaci su podložni tehničkim promjenama

TEHNIČKI LIST

KOLJENO KVADRATNO 72°

WH-WKH

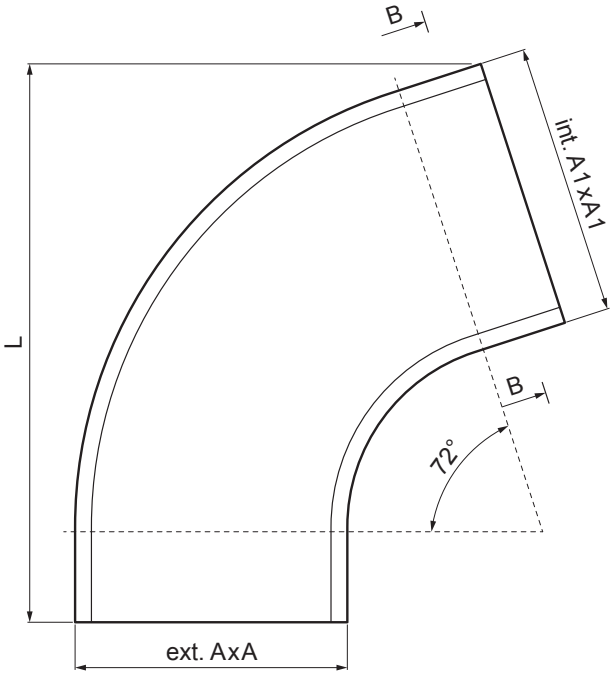

B-B

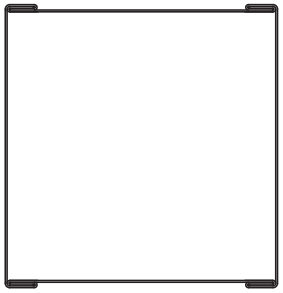

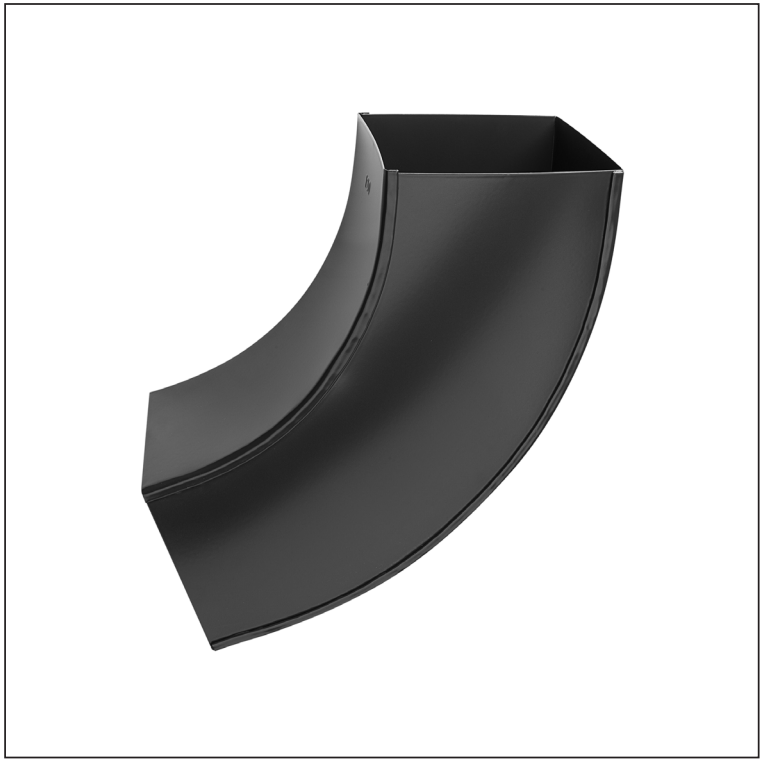

IC Aluminij obojeni – Intenzivno crna – RAL 9005

Dimenzije [mm]			
Nominalna veličina	AxA	A1xA1	L
120/120	118x118	123x123	300

INDEX	ZAMJENA	DATUM	POTPIS	KJG QUALITY	Scan code for 3D model
VRSTA MATERIJALA			RAZRED OTPADA	TEŽINA kg	RAZMJER
DIMENZIJA – POLUPROIZVOD					
POMOĆNA OPREMA				STN	OZNAKA ZA SORTIRANJE
IZRADIO	Ing. Kluska M.			BILJEŠKA	REDNI BROJ POZICIJE
TESTIRAO					
TEHNOLOG	TEHNOLOG			STARI NACRT	BROJ NACRTA
NAZIV PROIZVODA	Koljeno kvadratno 72°			Broj stranica WH-WKH	Stranica

Izrađeno: 20.01.2026 08:08:31

Podaci su podložni tehničkim promjenama